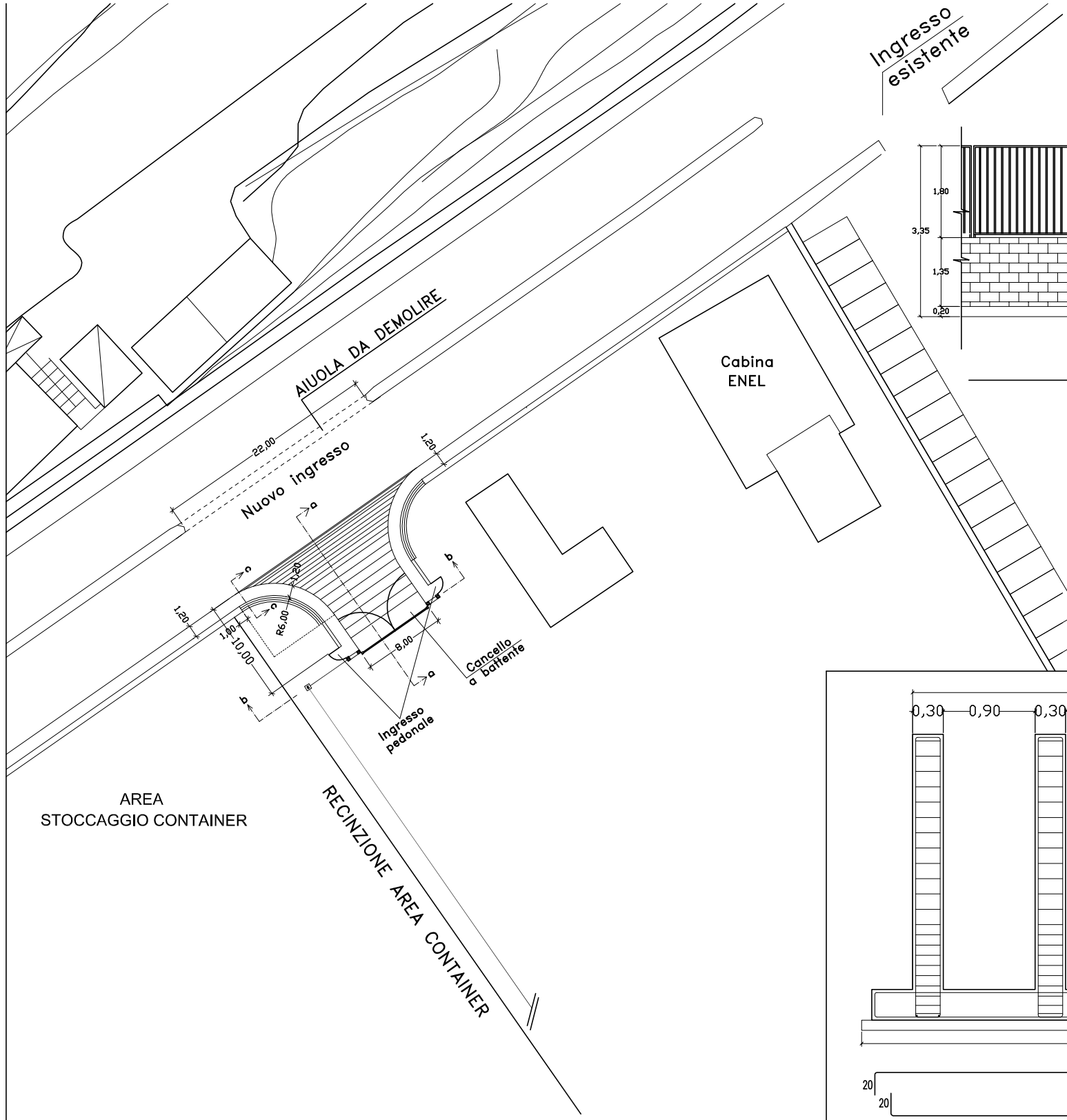


## PARTICOLARE INGRESSO
(Vista dall'esterno)

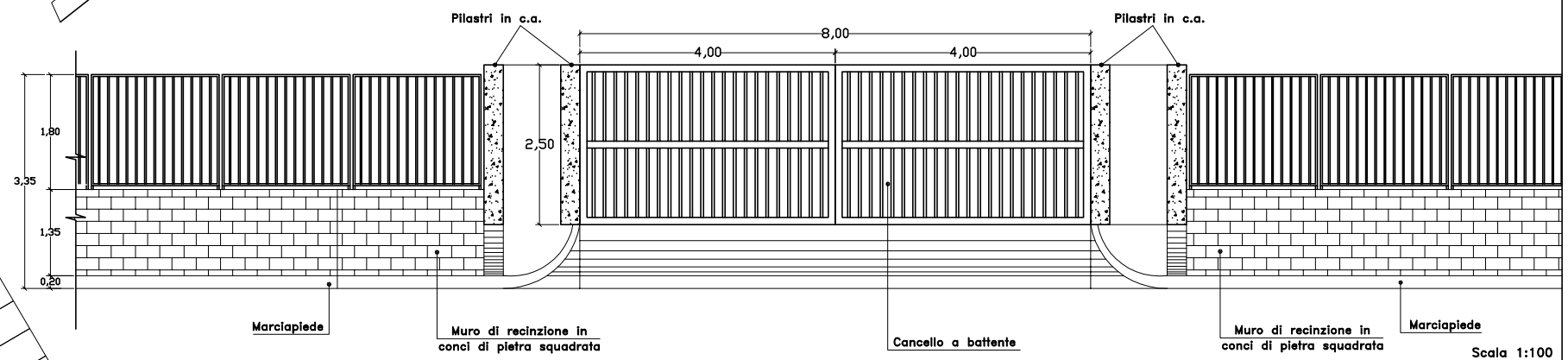


Scala 1:100

## Sezione trasversale rampa di accesso

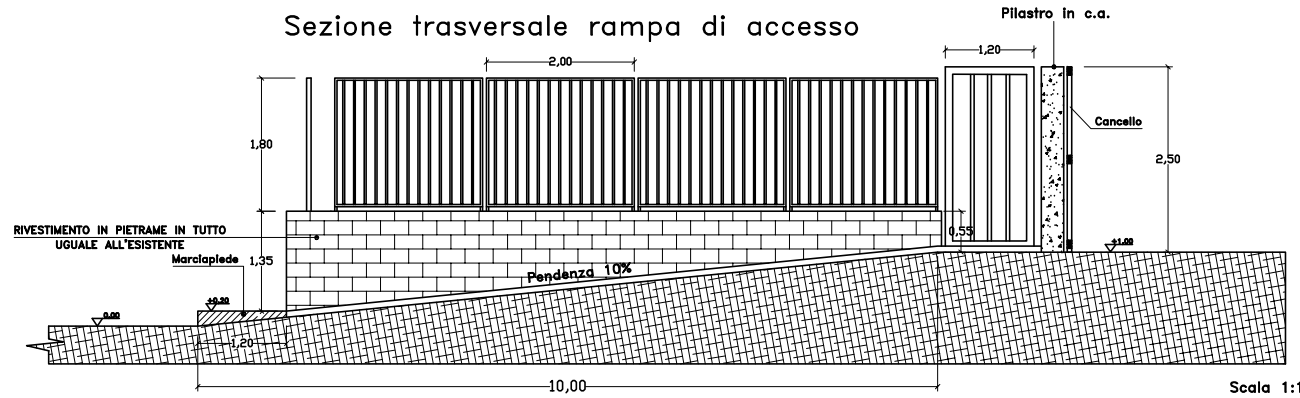


Scala 1:100

Scala 1:50

## SEZIONE B–B – Longitudinale

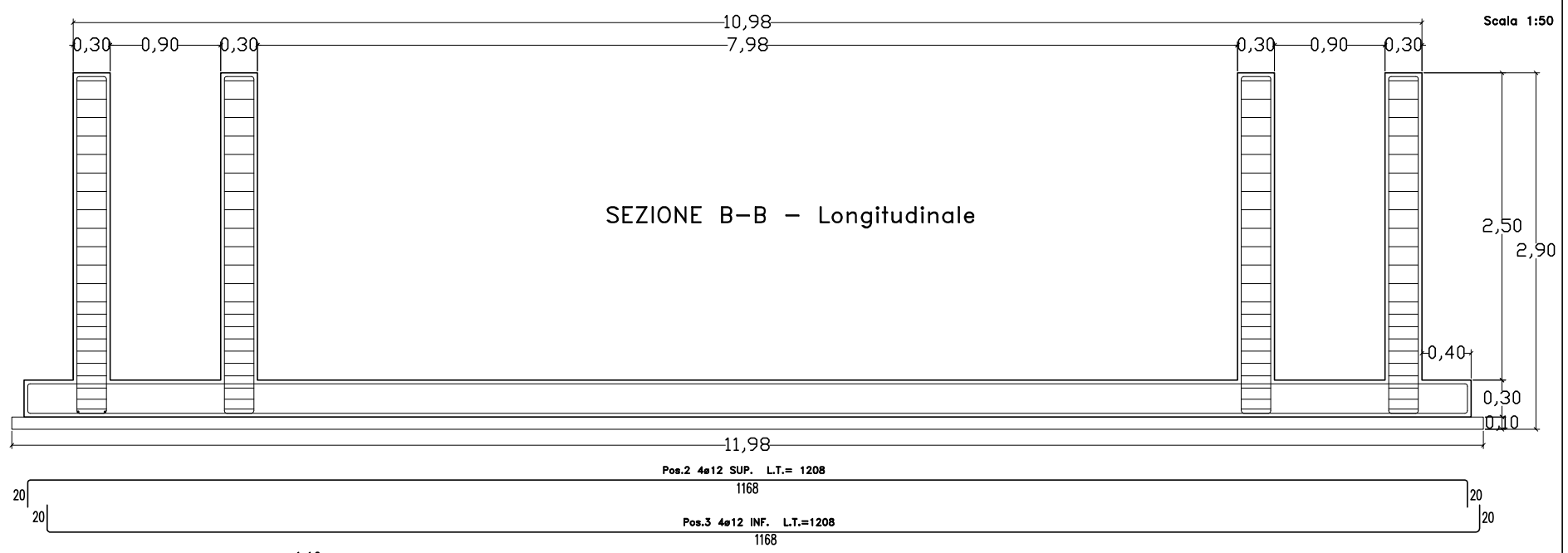


## MURO ESTERNO DI RECINZIONE
## SEZIONE C–C

Scala 1:25

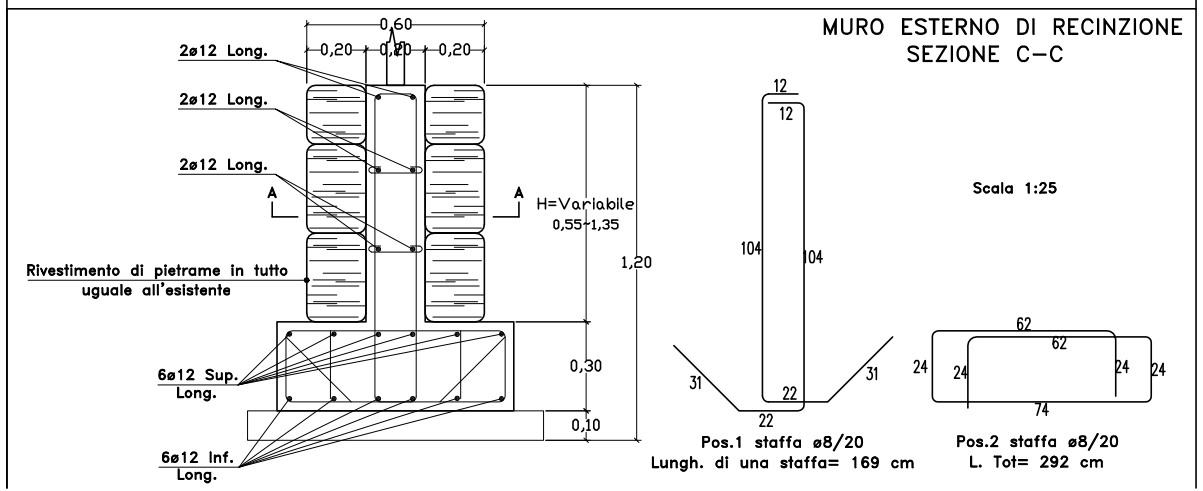


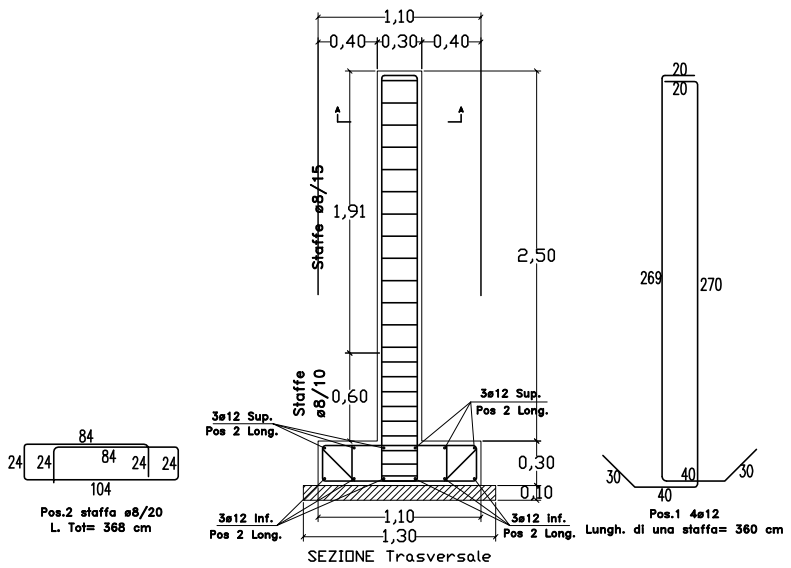


| | | | | |
|---|---|---|---|---|
| COMMITTENTE | Prov. Regionale di Ragusa | INFRASTRUTTURE DI ASSISTENZA E CONTROLLO DEL PORTO DI POZZALLO E DEGLI AGGLOMERATI INDUSTRIALI | Rev.n. | Data |
| LOCALITA' | Comune Pozzallo (RG) | | | |
| OGGETTO | Stazione di servizio passeggeri porto di Pozzallo | | | |
| DESCRIZIONE | PLANIMETRIA CON NUOVO ACCESSO / PARTICOLARE ACCESSO E RECINZIONE<br>Modificata secondo prescrizioni della Conferenza di Servizio | | | |

| | | | |
|---|---|---|---|
| Studio<br>Dott. Ing. C. MOLTISANTI<br>SIRACUSA<br>Via Damone r.co I n.8 Tel. 0931–411448 | Scala | 1:500/1:50/1:25 | PROGETTO N. S/1103 — DATA |
| | Tavola | C16 | Progettista: |
| | | | Direttore lavori: |
| | Diseg. | S.G. | Collaboratori: |

Questo disegno e' di Ns. proprieta' e non puo' essere riprodotto o mostrato a terzi senza la Ns. autorizzazione.