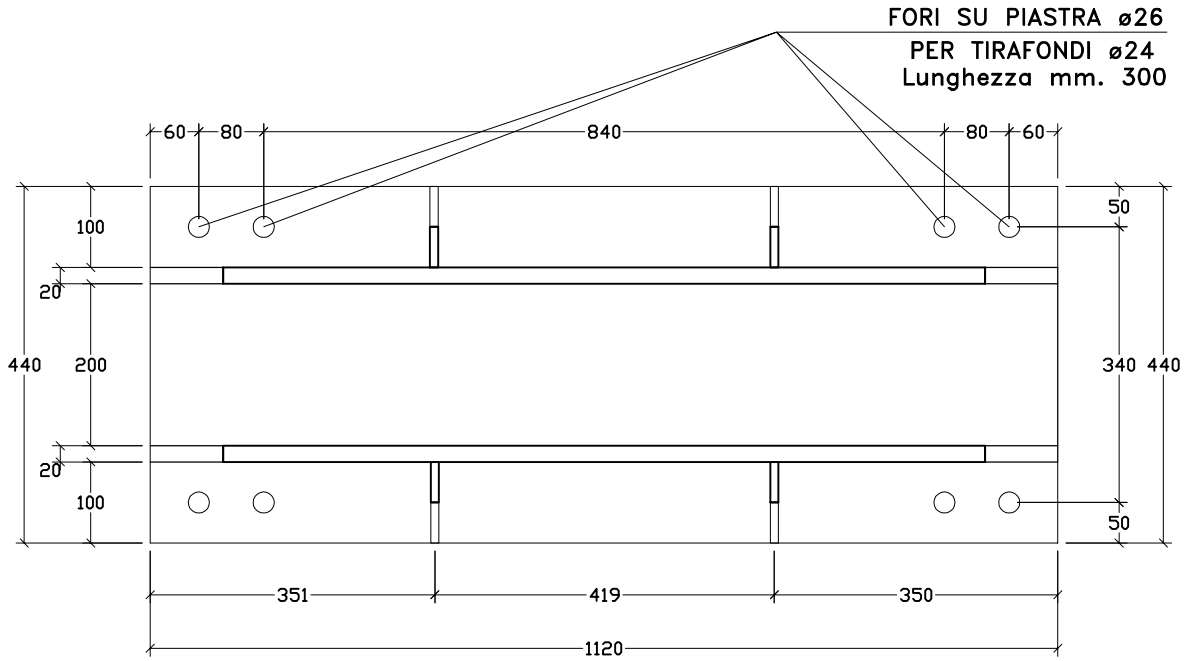

Vista Dall'alto

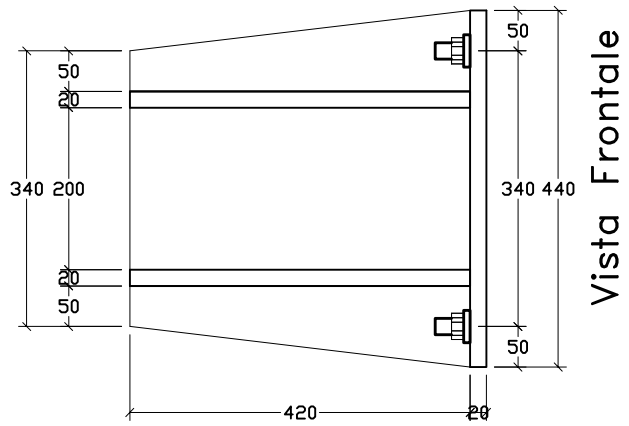

Vista Frontale

ABACO MATERIALI

ACCIAIO TIPO S275 ZINCATO A CALDO

N°05 PIASTRE DI BASE PER IL FISSAGGIO A TERRA DI N°05 TRAVI TRALICCIATE

- N°040 Tirafondi ø24 – Lungh. mm. 300 – Classe 8.8
- N°040 Rondelle ø40 Classe 8.8
- N°040 Dadi per bulloni ø24 Classe 8.8

- N°070 Bulloni ø20 – Lungh. mm. 280 – Classe 8.8
- N°070 Rondelle ø40 Classe 8.8
- N°070 Dadi per bulloni ø20 Classe 8.8

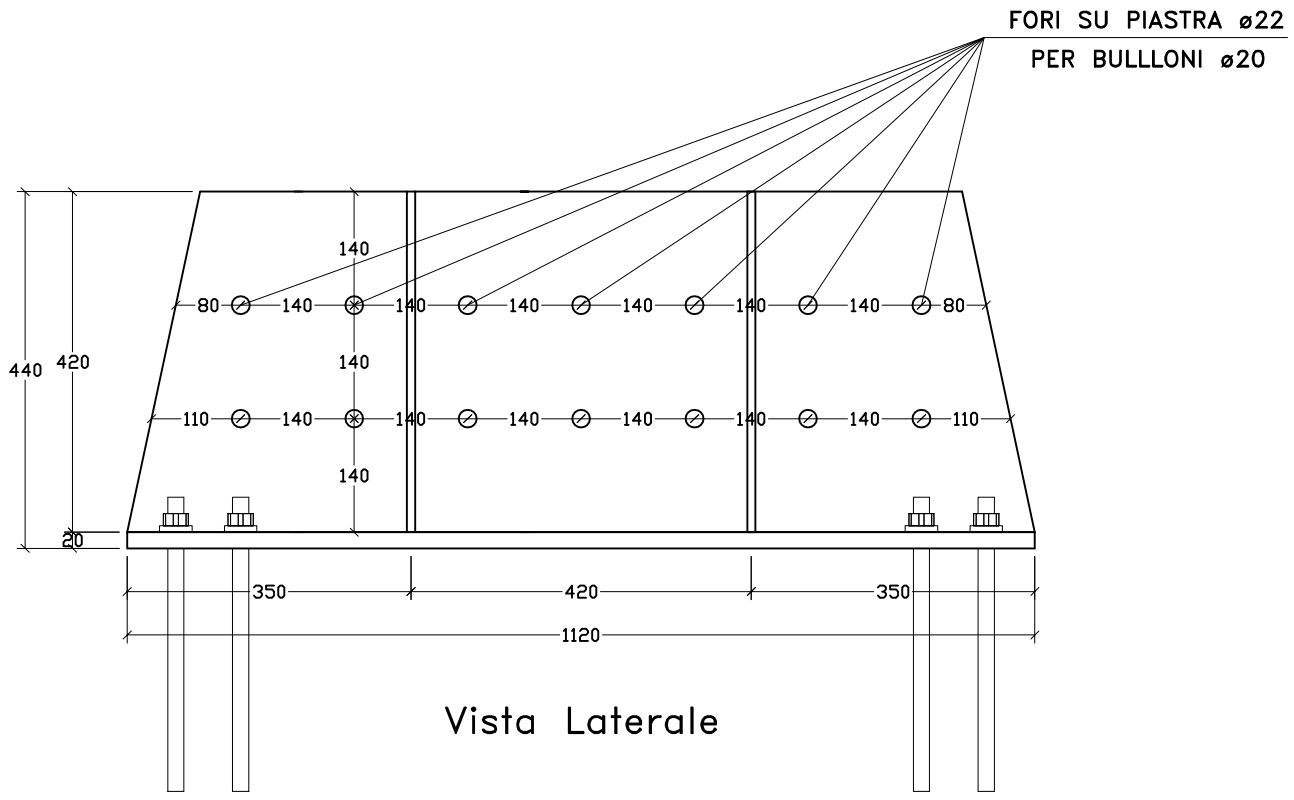

Vista Laterale

COMMITTENTE	Prov. Regionale di Ragusa	INFRASTRUTTURE DI ASSISTENZA E CONTROLLO DEL PORTO DI POZZALLO E DEGLI AGGLOMERATI INDUSTRIALI	Rev.n.	Data
LOCALITA'	Comune Pozzallo (RG)			
OGGETTO	Stazione di servizio passeggeri porto di Pozzallo			
DESCRIZIONE	Piastra di base posteriore - Travi tralicciate			

Studio	Scala	1:10	PROGETTO N. S/1103	DATA
Dott. Ing. C. MOLTISANTI	Tavola	D1.14	Progettista:	Dott. Ing. C. Moltisanti
			Direttore lavori:	Dott. Ing. C. Moltisanti
SIRACUSA Via Damone r.co I n.8 Tel. 0931-411448	Diseg.	A.M.	Collaboratori:	Dott. Ing. A. Moltisanti Dott. Ing. G. Moltisanti

Questo disegno e' di Ns. proprieta' e non puo' essere riprodotto o mostrato a terzi senza la Ns. autorizzazione.