INQUADRAMENTO PLANIMETRICO scala 1:1000

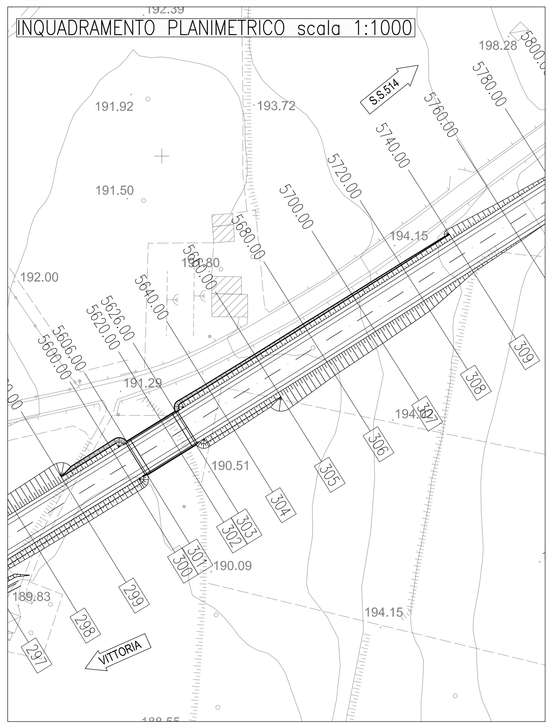

SEZIONE n.300 scala 1:100

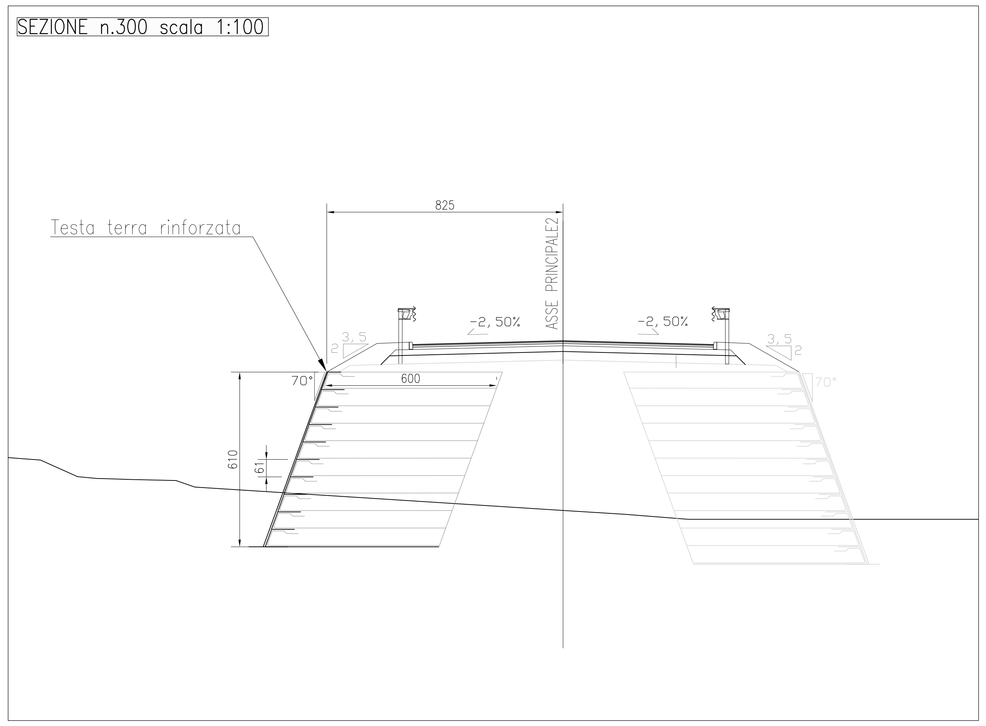

SEZIONE n.304 scala 1:100

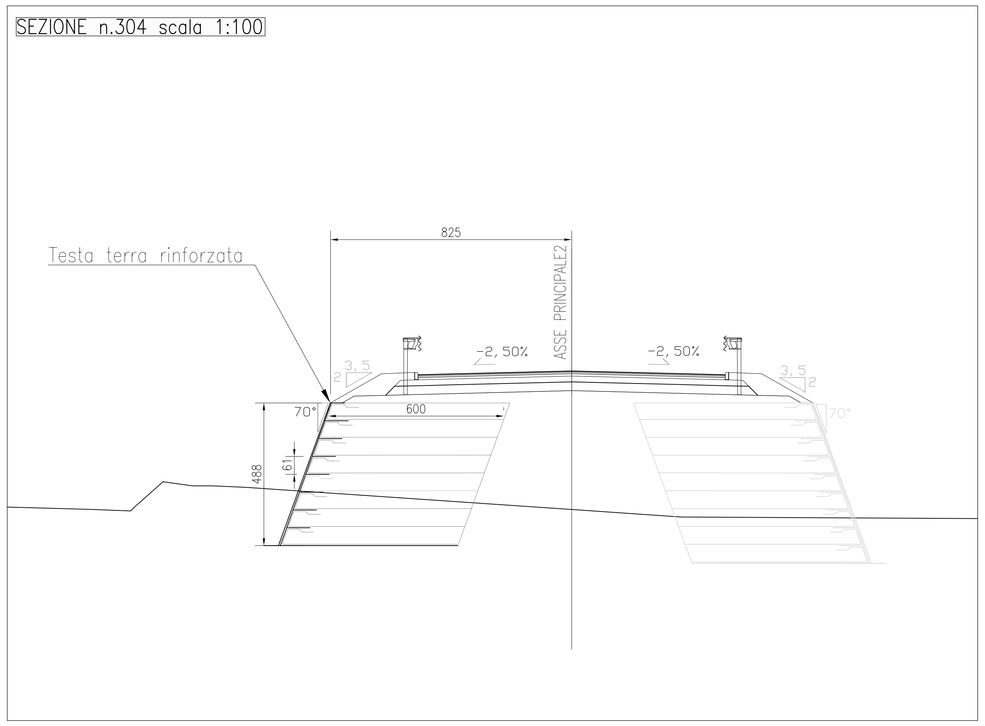

PLANIMETRIA scala 1:200

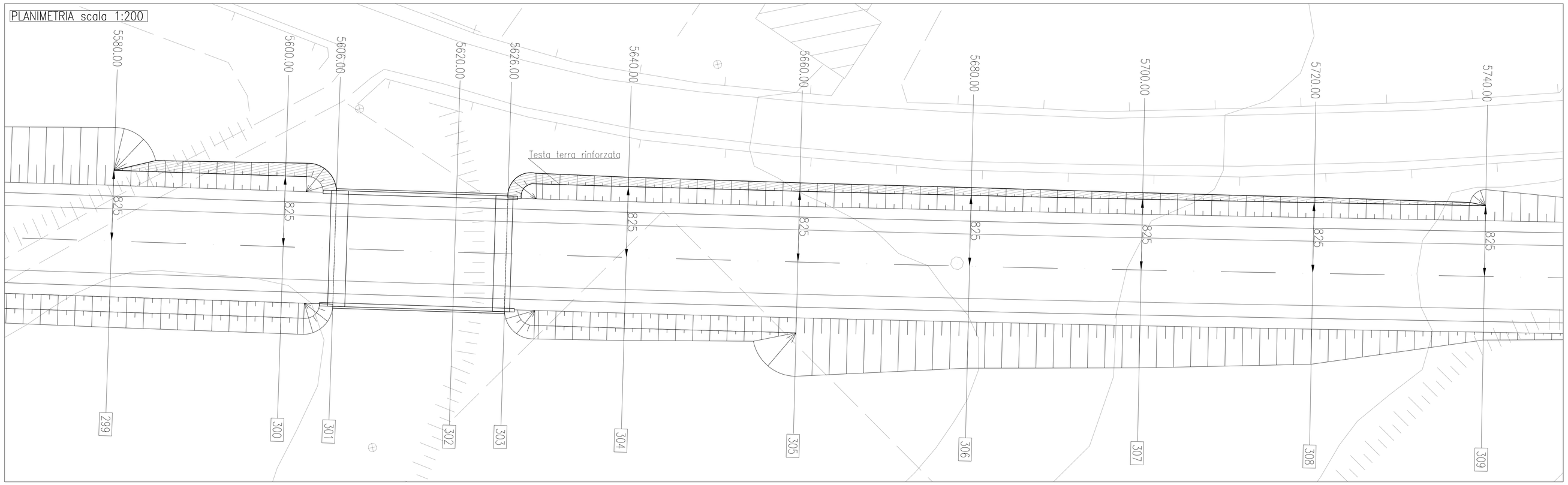

SVILUPPATA scala 1:200

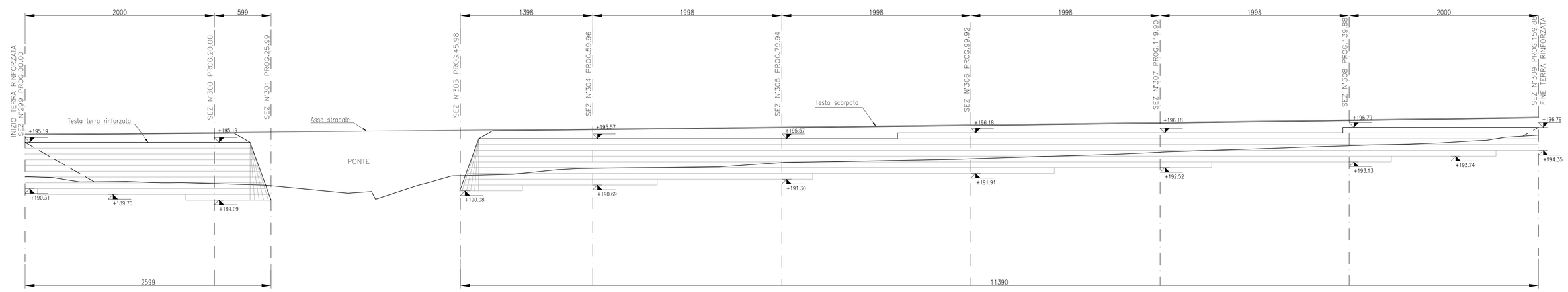

QUADRO DI UNIONE

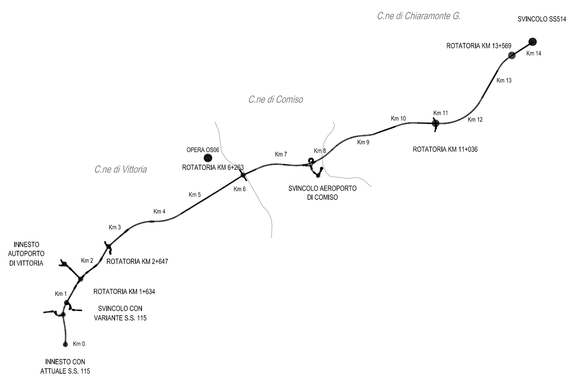

TABELLA MATERIALI TERRE RINFORZATE:

Elementi in acciaio conformi alle norme UNI EN 10025 e al D. M. 14/01/2008

Rinforzi

– Rete metallica a doppia torsione
Rinforzi costituiti da rete metallica a doppia torsione con maglia esagonale tipo 8x10, avente diametro del filo ø=2.7mm galvanizzato.
Il filo sarà inoltre ricoperto da un rivestimento in materiale plastico portando il diametro esterno nominale a 3.7mm.
Resistenza a trazione: 50.1 kN/m

Paramento

Cassero a perdere in rete elettrosaldata ø8/15x15 cm realizzata in acciaio B450C controllato in stabilimento.

Quantità tipo (inclinazione pendio 70°, angolo di attrito 36°, peso specifico 19 kN/mc, sovraccarico 20 kPa).

Altezza [m] **	Res. max a trazione [kN/m]	Res. di progetto a lungo termine [kN/m]	Numero di strati	Lunghezza rinforzo [m]
2.44–6.10	50.1	34.8	4–10	6.00

(*) equidistanza rinforzi: 0.61m
(**) altezze riferite dall'intradosso della fondazione

Superficie terra rinforzata mq=618.37

PROVINCIA REGIONALE DI RAGUSA

POTENZIAMENTO DEI COLLEGAMENTI STRADALI FRA LA S.S. N. 115 TRATTO COMISO-VITTORIA, IL NUOVO AEROPORTO DI COMISO E LA S.S. N. 514 RAGUSA-CATANIA

PROGETTO DEFINITIVO
CUP F520C05000070003

GRUPPO DI PROGETTAZIONE (ATI):

SIS S.r.l. (MANDATARIA)
A&S Engineering S.r.l.
BONIFICA ITALIA S.r.l.
CO.RE. INGEGNERIA
OMNISERVICE Engineering S.r.l.

RESPONSABILI DI PROGETTO:

Prof. Ing. Antonio Bevilacqua
Ordine Ingegneri di Palermo n. 4056
Dott. Ing. Franco Persio Bocchetto
Ordine Ingegneri di Roma n. 8664
Dott. Ing. Vincenzo Calzona
Ordine Ingegneri di Roma n. 16656
Dott. Ing. Pietro Agnello
Ordine Ingegneri di Agrigento n. 543

RESPONS. INTEG. PREST. SPECIALISTICHE:
Prof. Ing. Antonio Bevilacqua

UFFICIO DEL RESPONSABILE DEL PROCEDIMENTO

RESPONSABILE DEL PROCEDIMENTO
Dott. Ing. Vincenzo Corallo

ASSISTENTE
Dott. Ing. Salvatore Dipasquale

PROGETTO STRADALE
OPERE D'ARTE MINORI: OPERE DI SOSTEGNO
Opere in terre rinforzate - Opera OS06

CODICE: PD-OM01-STR-DT07-B	SCALA: VARIE	DATA: Ottobre 2010
	NOME FILE: PD-OM01-STR-DT07-B.DWG	

Rev.	Data	Descrizione	Redatto	Visto	Approvato
A	Luglio 2010	EMISSIONE PROGETTO DEFINITIVO	PIASTRA	ALAGNA	BEVILACQUA
B	Ottobre 2010	REVISIONE GIUSTA NOTA PROV. RG PROT. 0022411 DEL 02/09/2010	PIASTRA	ALAGNA	BEVILACQUA